e-square
MARCHE·EN·FAMENNE

FabLab e-Square • Marche-en-Famenne

DONNEZ FORME À VOTRE IDÉE

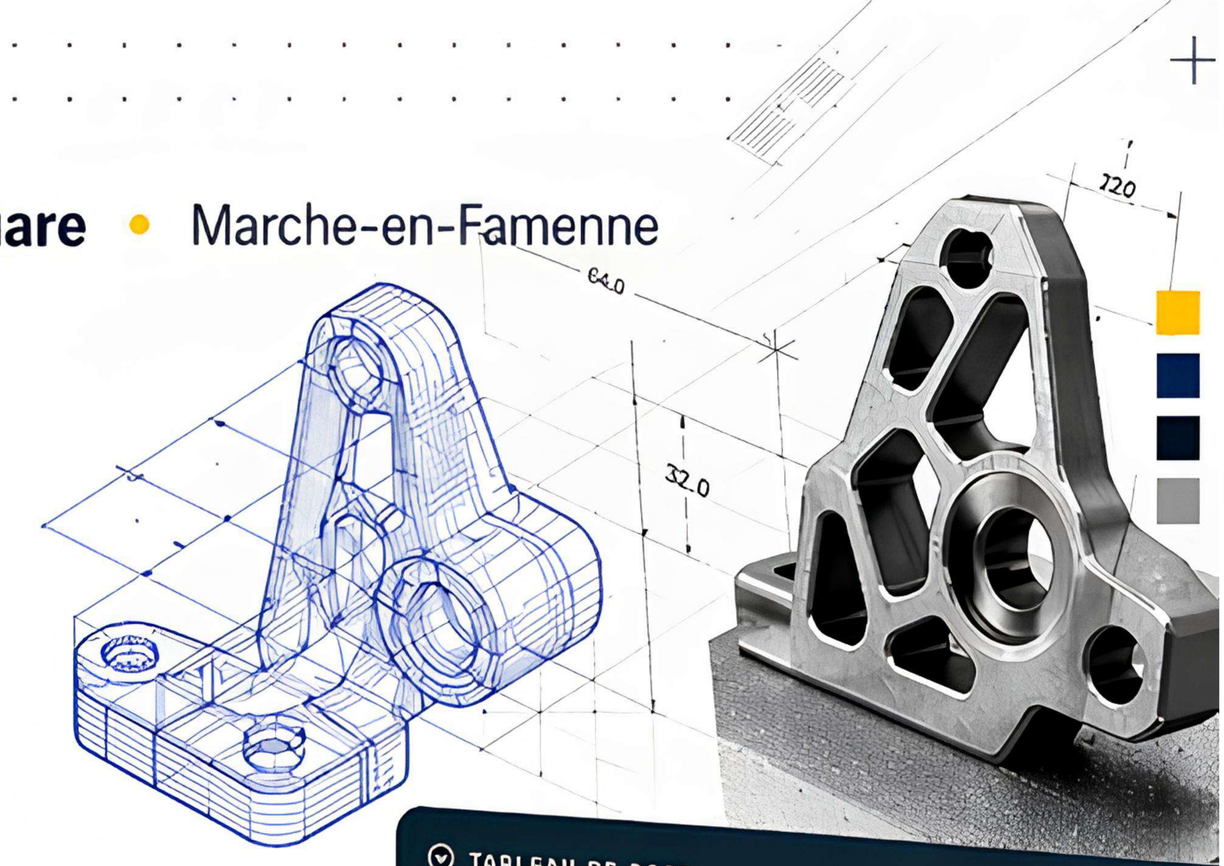

Accompagnement au prototypage physique et digital pour porteurs de projet

> **De l'idée au prototype, jusqu'à une première version testable.**

Prototype physique

Objets, maquettes, pièces fonctionnelles, micro-séries, démonstrateurs

Prototype digital

No-code, outils de gestion, automatisation, interfaces, démonstrateurs numériques

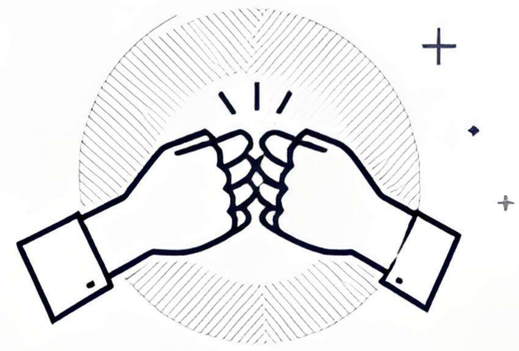

Accompagnement concret

Orientation, conception, essais, fabrication, itérations jusqu'au MVP

IDÉE → CONCEVOIR → PROTOTYPER → TESTER & ITÉRER → CONCRÉTISER

PRENEZ RENDEZ-VOUS
esquare.be/e-cube

Pour tout projet entrepreneurial en Province de Luxembourg

fablab@esquare.be
084/32.70.54

FÉDÉRATION WALLONIE-BRUXELLES
FEDER UNION EUROPÉENNE
LE FONDS EUROPÉEN DE DÉVELOPPEMENT RÉGIONAL ET LA FÉDÉRATION WALLONIE-BRUXELLES INVESTISSENT DANS VOTRE AVENIR
www.enmieux.be

e-square
MARCHE-EN-FAMENE

FabLab e-Square • Marche-en-Famenne

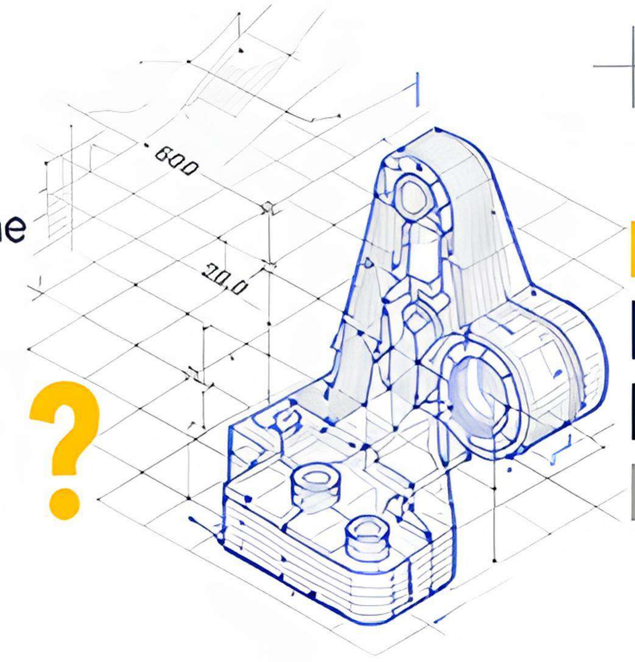

COMMENT ÇA SE PASSE ?

Un parcours clair, de votre première rencontre à votre MVP.

1 Premier rendez-vous

On découvre votre idée, vos besoins et votre objectif

2 Orientation

Selon votre projet :

- orientation entrepreneuriale avec IDELUX / Boostlab / business plan / validation

OU

- orientation prototypage avec le FabLab

3 Démarrage du prototypage

Conception, essais, choix des outils, fabrication ou développement

4 Itérations jusqu'au MVP

Améliorations, ajustements, tests terrain, première version testable

POUR QUI ?

- porteurs de projet
- indépendants
- solopreneurs
- startups
- PME
- ASBL

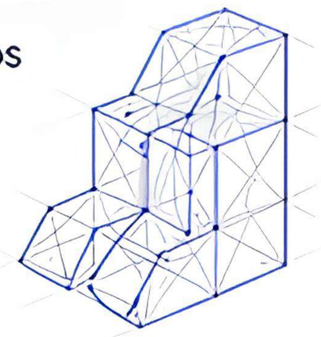

CE QU'ON PEUT PROTOTYPER

- produit physique
- outil ou gabarit
- maquette
- démonstrateur commercial
- application no-code
- outil digital
- automatisation

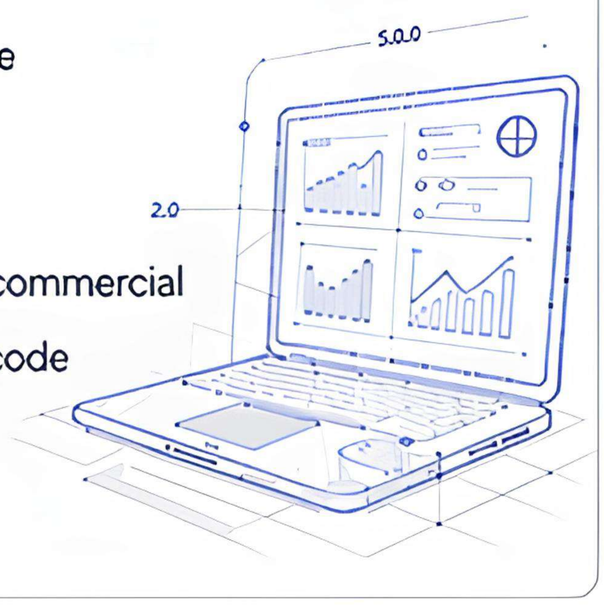

L'accompagnement e-Cube est **subventionné** pour les projets éligibles.

L'abonnement FabLab est vivement conseillé pour avancer concrètement dans le prototypage, tester, itérer et gagner en autonomie.

TARIFS

Fablab

Tarifs TVAC

Starter Kit	Carte 5 passages	Carte 10 passages	Full access	Full access entreprise
55 €	25 €	45 €	212 € / an	424 € / an

CONTACTEZ-NOUS

Rue Victor Libert 36J
6900 Marche en famenne

Téléphone
084/32.70.54

Email
fablab@esquare.be

Site web
esquare.be/e-cube

Accompagnement concret | Prototypage physique et digital | Tester, itérer, progresser | Vers un MVP réaliste | Pas de production en série